201-ПК0.66.002

Rz 80 √(√)

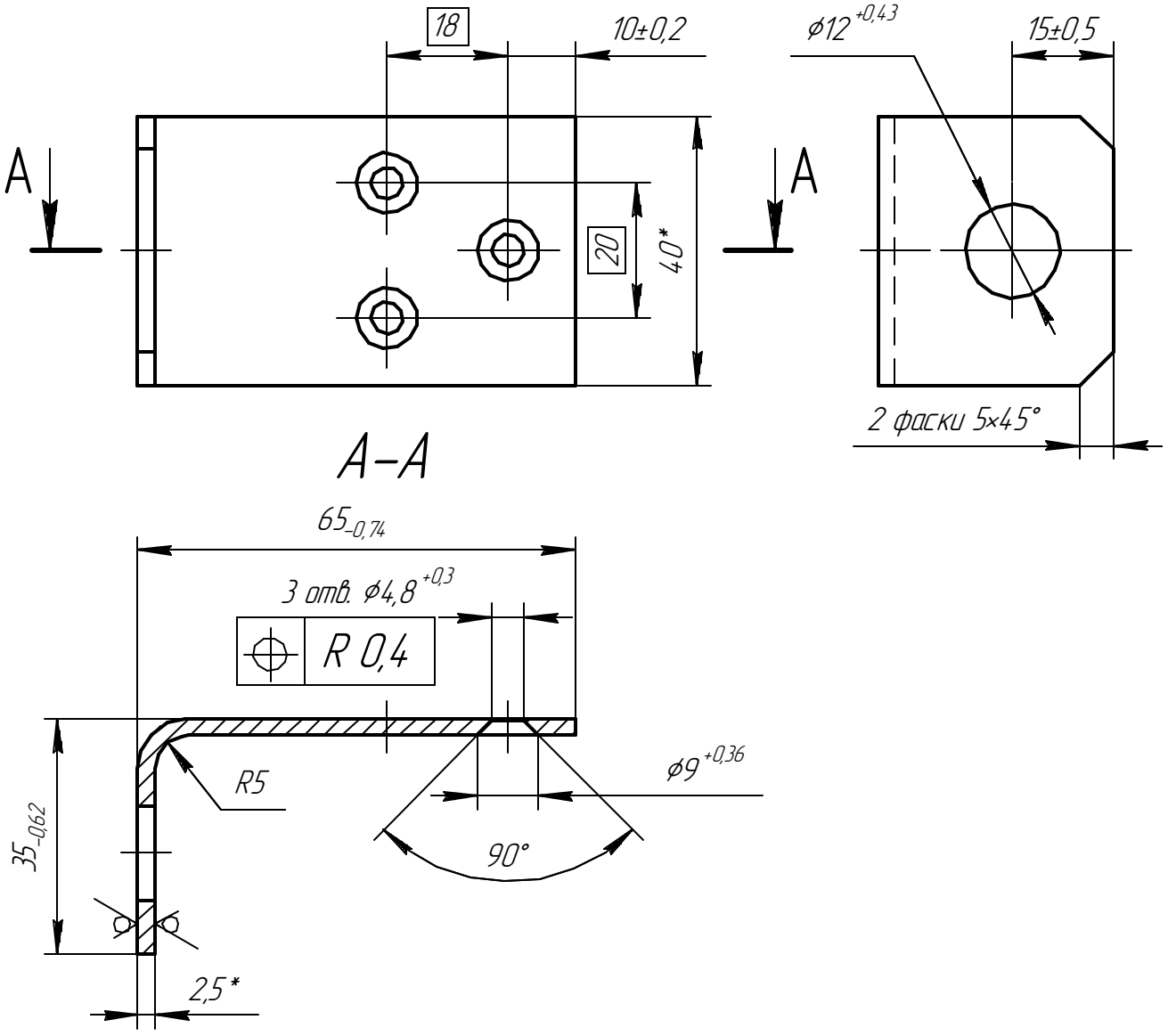

1* Размеры для справок.

2 Проушину покрыть эмалью ПФ-115 в два слоя по одному слою грунтовки ГФ-021. Цвет эмали подобрать по цвету щита.

					201-ПК0.66.002		
Изм.	Лист	№ докум.	Подп.	Дата	Проушина	Лит.	Масса: 0,07 / Масштаб: 1:1
Разраб.		Маюков				Лист	Листов 1
Пров.							
Т.контр.							
ГИП		Лесняк			Лента 2,5х40 Ст3 ГОСТ 6009-74	Проектно-конструкторский отдел Служба развития производства и проектирования ОАО "Обеспечение РФЯЦ-ВНИИЭФ"	
Н.контр.							
Утв.		Жижинов					

Перв. примен. | Справ. № | Подп. и дата | Инв. № дубл. | Взам. инв. № | Подп. и дата | Инв. № подл.

Копировал | Формат А4